Objektum	Zóna	Összeáll. r. sz.
E61-15-1		L-16864

5 ✓ (✓)

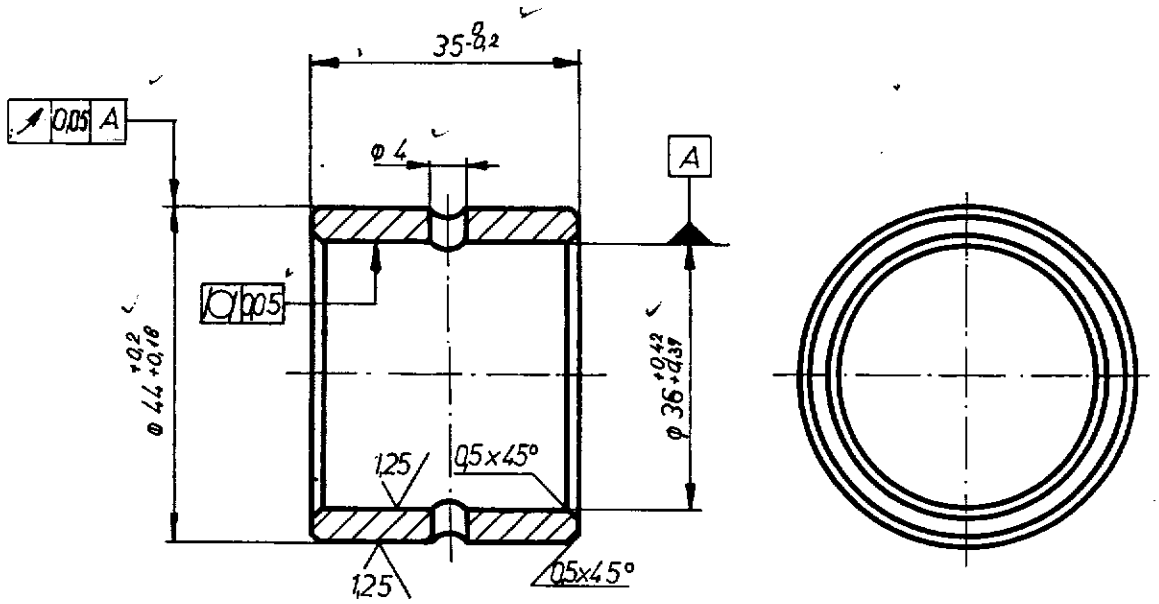

Müszaki utasítás:
1, Cementálva 0,5–0,8 mm mélységig edzve, megeresztve
2, Szakítószilárdság σ_B = 85–120 kp/mm²
3, 56–60 HRc a keménység

242-03-1-15-01-0095809-0

Készült az L-95809 sz. rajz alapján

átrajzolva és honosítva

Változás	Jel	Változásértesítő száma	Kelte	Készítette	Ellenőrizte	Jel	Változásértesítő száma	Kelte	Készítette	Ellenőrizte

Beosztás Név	Aláírás
Szerkesztő: 76. Korompai 06.28	[signature]
Rajzoló: 1976.VI. 26. Horváth I.	[signature]
Ellenőr: Cselényi L.	[signature]
Szabv. ellenőr: Eröss J.	1976.06.30 [signature]
Jóváhagyó:	1976.VI.30
A jóváhagyás kelte:	[signature]

Tárgy: HÜVELY

Lánc: 8T | 7T
Darab: 32 | 28

Méretarány: 1:1

Kész súly: 0,154

Alak, méret — Jel: φ 44-35 — Szabvány: 4337

Anyagminőség — Jel: BC 2 — Szabvány: 31

BUDAPESTI KÖZLEKEDÉSI VÁLLALAT
BKV
FEJLESZTÉSI FŐMÉRNÖKSÉG

Érvényes _____ sz. rajz helyett

Rajzszám (és módosítás jele): L-95809

Lapok száma: ____ sz. lap

655-157-0001. — 4000 db — 75 92577 Közl. Nv. — 13-0